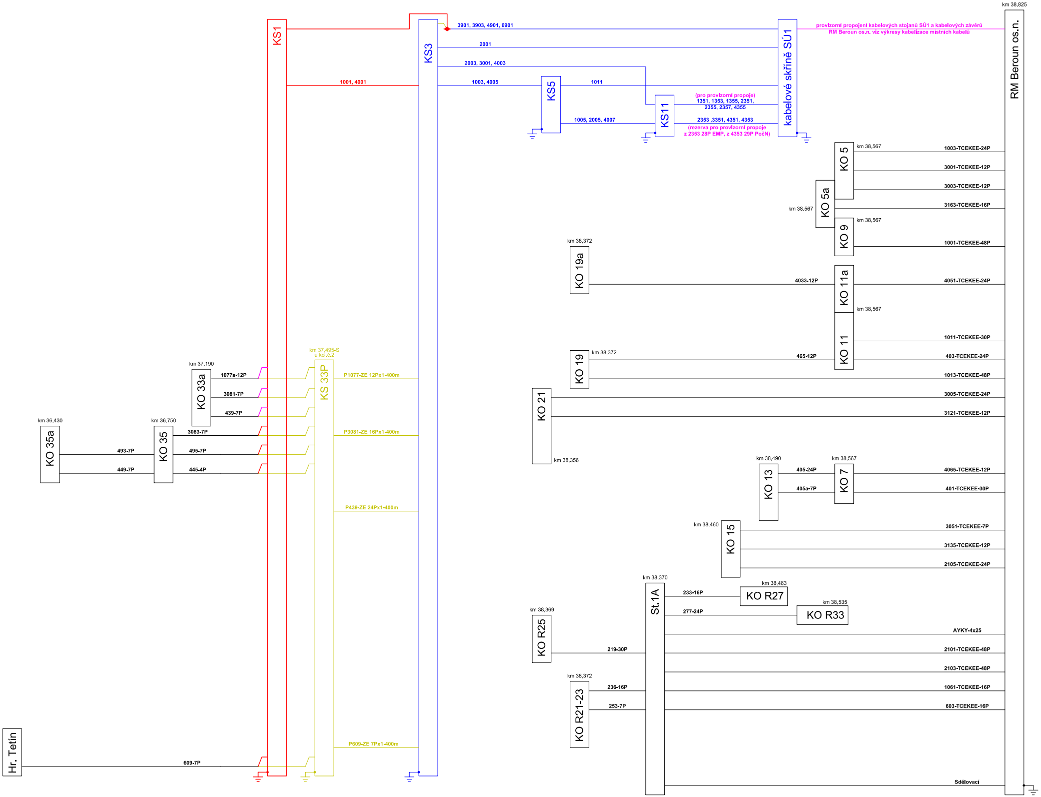
KS1
KS3
3901, 3903, 4901, 6901
2001
2003, 3001, 4003
1001, 4001
1003, 4005
KS5
1011
KS11
1005, 2005, 4007
(pro provizorní propoje)
1351, 1353, 1355, 2351,
2355, 2357, 4355
2353 ,3351, 4351, 4353
(rezerva pro provizorní propoje
z 2353 28P EMP, z 4353 29P PočN)
kabelové skříně SÚ1
provizorní propojení kabelových stojanů SÚ1 a kabelových závěrů
RM Beroun os.n. viz výkresy kabelizace místních kabelů
km 38,825
RM Beroun os.n.
km 38,567
KO 5
1003-TCEKEE-24P
3001-TCEKEE-12P
3003-TCEKEE-12P
km 38,567
KO 5a
3163-TCEKEE-16P
km 38,567
KO 9
1001-TCEKEE-48P
km 38,372
KO 19a
4033-12P
KO 11a
4051-TCEKEE-24P
km 38,567
KO 11
1011-TCEKEE-30P
km 38,372
KO 19
465-12P
403-TCEKEE-24P
1013-TCEKEE-48P
KO 21
3005-TCEKEE-24P
3121-TCEKEE-12P
km 38,356
km 37,495-S
u kol.č.2
KS 33P
P1077-ZE 12Px1-400m
P3081-ZE 16Px1-400m
P439-ZE 24Px1-400m
P609-ZE 7Px1-400m
km 37,190
KO 33a
1077a-12P
3081-7P
439-7P
km 36,430
KO 35a
km 36,750
KO 35
3083-7P
493-7P
495-7P
449-7P
445-4P
km 38,490
KO 13
km 38,567
KO 7
405-24P
405a-7P
4065-TCEKEE-12P
401-TCEKEE-30P
km 38,460
KO 15
3051-TCEKEE-7P
3135-TCEKEE-12P
2105-TCEKEE-24P
km 38,370
St.1A
km 38,463
KO R27
233-16P
km 38,535
KO R33
277-24P
AYKY-4x25
km 38,369
KO R25
219-30P
2101-TCEKEE-48P
2103-TCEKEE-48P
km 38,372
KO R21-23
236-16P
1061-TCEKEE-16P
253-7P
603-TCEKEE-16P
Sdělovací
Hr. Tetín
609-7P

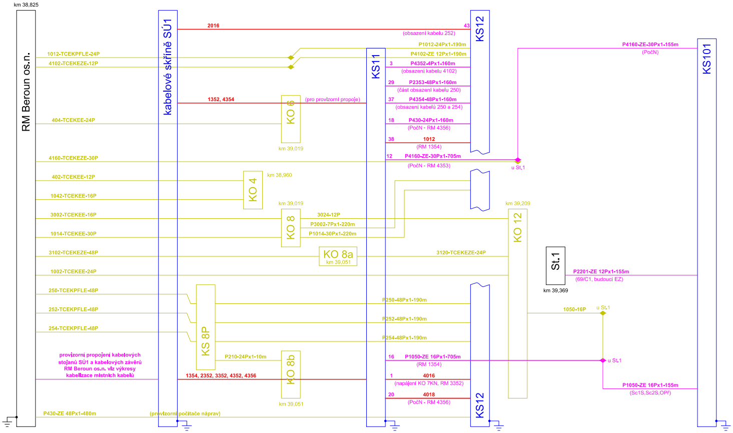
km 38,825
RM Beroun os.n.
kabelové skříně SÚ1
KS11
KS12
KS101
2016
43
(obsazení kabelu 252)
P1012-24Px1-190m
P4102-ZE 12Px1-190m
1012-TCEKPFLE-24P
4102-TCEKEZE-12P
3
P4352-4Px1-160m
(obsazení kabelu 4102)
29
P2353-48Px1-160m
(část obsazení kabelu 250)
1352, 4354
KO 6
(pro provizorní propoje)
37
P4354-48Px1-160m
(obsazení kabelů 250 a 254)
404-TCEKEE-24P
18
P430-24Px1-160m
(PočN - RM 4356)
38
1012
(RM 1354)
km 39,019
P4160-ZE-30Px1-155m
(PočN)
4160-TCEKEZE-30P
12
P4160-ZE-30Px1-705m
(PočN - RM 4353)
u St.1
402-TCEKEE-12P
KO 4
km 38,960
1042-TCEKEE-16P
km 39,019
km 39,209
3002-TCEKEE-16P
KO 8
3024-12P
P3002-7Px1-220m
1014-TCEKEE-30P
P1014-30Px1-220m
KO 12
3102-TCEKEZE-48P
KO 8a
km 39,051
3120-TCEKEZE-24P
St.1
1002-TCEKEE-24P
P2201-ZE 12Px1-155m
(69/C1, budoucí EZ)
km 39,369
250-TCEKPFLE-48P
P250-48Px1-190m
252-TCEKPFLE-48P
P252-48Px1-190m
1050-16P
u St.1
254-TCEKPFLE-48P
KS 8P
P254-48Px1-190m
P210-24Px1-10m
KO 8b
16
P1050-ZE 16Px1-705m
u St.1
(RM 1354)
provizorní propojení kabelových stojanů SÚ1 a kabelových závěrů RM Beroun os.n. viz výkresy kabelizace místních kabelů
1354, 2352, 3352, 4352, 4356
1
4016
(napájení KO 7KN, RM 3352)
P1050-ZE 16Px1-155m
(Sc1S,Sc2S,OPř)
20
4018
(PočN - RM 4356)
km 39,051
P430-ZE 48Px1-480m
(provizorní počítače náprav)

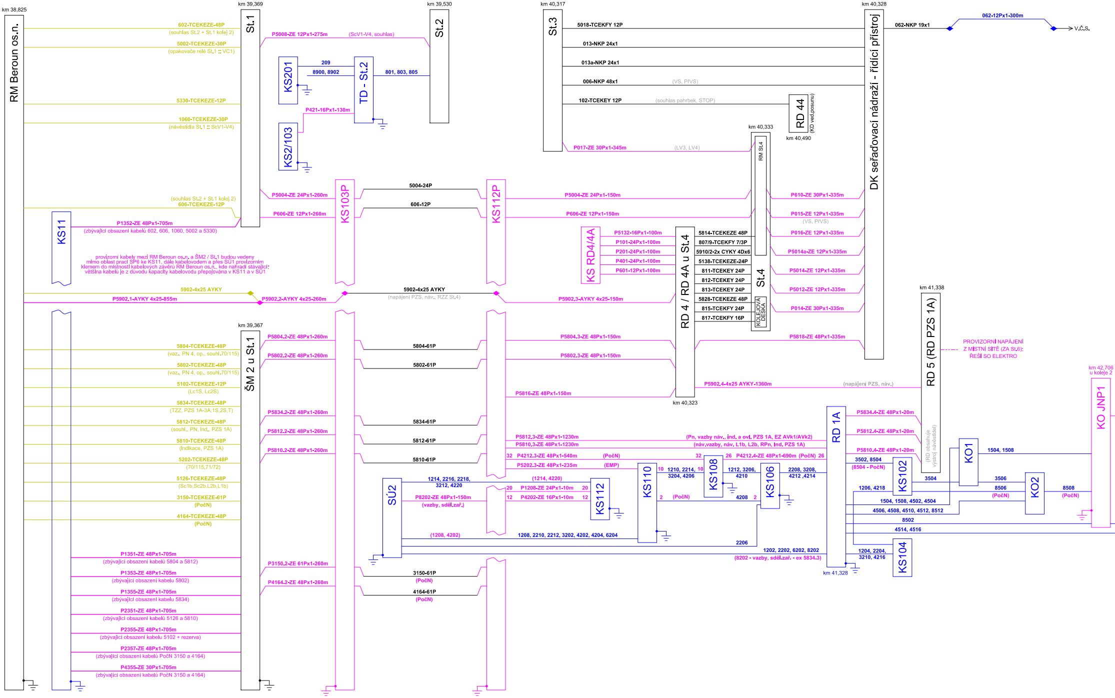
km 38,825
RM Beroun os.n.
602-TCEKEZE-48P
(souhlas St.2 + St.1 kolej 2)
5002-TCEKEZE-30P
(opakovače relé St.1 :: VC1)
5330-TCEKEZE-12P
1060-TCEKEZE-30P
(návěstidla St.1 :: ScV1-V4)
(souhlas St.2 + St.1 kolej 2)
606-TCEKEZE-12P
KS11
P1352-ZE 48Px1-705m
(zbývající obsazení kabelů 602, 606, 1060, 5002 a 5330)
5902-4x25 AYKY
P5902.1-AYKY 4x25-855m
km 39,369
St.1
P5008-ZE 12Px1-275m
(ScV1-V4, souhlas)
KS201
209
8900, 8902
TD - St.2
801, 803, 805
km 39,530
St.2
P421-16Px1-130m
KS2/103
P5004-ZE 24Px1-260m
P606-ZE 12Px1-260m
KS103P
5004-24P
606-12P
KS112P
P5902.2-AYKY 4x25-260m
5902-4x25 AYKY
(napájení PZS, náv., RZZ St.4)
km 40,317
St.3
5018-TCEKFY 12P
013-NKP 24x1
013a-NKP 24x1
006-NKP 48x1
(VS, PřVS)
102-TCEKEY 12P
(souhlas pahrbek, STOP)
RD 44
(KD ved.posunu)
km 40,490
P017-ZE 30Px1-345m
(LV3, LV4)
km 40,333
RM St.4
km 40,328
DK seřaďovací nádraží - řídící přístroj
062-NKP 19x1
062-12Px1-300m
V.Č.S.
P5004-ZE 24Px1-150m
P606-ZE 12Px1-150m
KS RD4/4A
P5132-16Px1-100m
P101-24Px1-100m
P201-24Px1-100m
P401-24Px1-100m
P601-12Px1-100m
RD 4 / RD 4A u St.4
5814-TCEKEZE 48P
807/9-TCEKFY 7/3P
5910/2-2x CYKY 4Dx6
5138-TCEKEZE-24P
811-TCEKEY 24P
812-TCEKEY 24P
813-TCEKEY 24P
5828-TCEKEZE 48P
815-TCEKFY 24P
817-TCEKFY 16P
St.4
KOLEJOVÁ DESKA
P610-ZE 30Px1-335m
P015-ZE 12Px1-335m
(VS, PřVS)
P016-ZE 12Px1-335m
P5014a-ZE 12Px1-335m
P5014-ZE 12Px1-335m
P5012-ZE 12Px1-335m
P014-ZE 30Px1-335m
P5902.3-AYKY 4x25-150m
P5804.3-ZE 48Px1-150m
P5802.3-ZE 48Px1-150m
P5818-ZE 48Px1-335m
km 41,338
RD 5 (RD PZS 1A)
(RD obsahuje výstroj návěstidel)
P5902.4-4x25 AYKY-1360m
(napájení PZS, náv.)
P5816-ZE 48Px1-150m
km 40,323
km 39,367
ŠM 2 u St.1
5804-TCEKEZE-48P
(vaz., PN 4, op., souhl.70/115)
5802-TCEKEZE-48P
(vaz., PN 4, op., souhl.70/115)
5102-TCEKEZE-12P
(Lc1S, Lc2S)
5834-TCEKEZE-48P
(TZZ, PZS 1A-3A,1S,2S,T)
5812-TCEKEZE-48P
(souhl., PN, Ind., PZS 1A)
5810-TCEKEZE-48P
(Indikace, PZS 1A)
5202-TCEKEZE-48P
(70/115,71/72)
5126-TCEKEZE-48P
(Sc1b,Sc2b,L2b,L1b)
3150-TCEKEZE-61P
(PočN)
4164-TCEKEZE-48P
(PočN)
P5804.2-ZE 48Px1-260m
5804-61P
P5802.2-ZE 48Px1-260m
5802-61P
P5834.2-ZE 48Px1-260m
5834-61P
P5812.2-ZE 48Px1-260m
5812-61P
P5810.2-ZE 48Px1-260m
5810-61P
P5812.3-ZE 48Px1-1230m
(Pn, vazby náv., ind. a ovl. PZS 1A, EZ AVk1/AVk2)
P5810.3-ZE 48Px1-1230m
(náv.vazby, náv. L1b, L2b, RPn, Ind. PZS 1A)
32
P4212.3-ZE 48Px1-540m
(PočN)
32
26
P4212.4-ZE 48Px1-690m
(PočN)
26
P5202.3-ZE 48Px1-235m
(EMP)
SÚ2
1214, 2216, 2218, 3212, 4220
(1214, 4220)
20
P1208-ZE 24Px1-10m
20
12
P4202-ZE 16Px1-10m
12
KS112
P8202-ZE 48Px1-150m
(vazby, sděl.zař.)
KS110
10
1210, 2214, 3204, 4206
10
KS108
1212, 3206, 4210
KS106
2208, 3208, 4212 ,4214
2
(PočN)
4208
2
(1208, 4202)
1208, 2210, 2212, 3202, 4202, 4204, 6204
2206
1202, 2202, 6202, 8202
(8202 - vazby, sděl.zař. - ex 5834.3)
RD 1A
km 41,328
P5834.4-ZE 48Px1-20m
P5812.4-ZE 48Px1-20m
P5810.4-ZE 48Px1-20m
3502, 8504
(8504 - PočN)
KS102
3504
KO1
1504, 1508
3506
8506
(PočN)
KO2
8508
(PočN)
1206, 4218
1504, 1508, 4502, 4504
4506, 4508, 4510, 4512, 8512
8502
4514, 4516
1204, 2204, 3210, 4216
KS104
km 42,706
u koleje 2
KO JNP1
P1351-ZE 48Px1-705m
(zbývající obsazení kabelů 5804 a 5812)
P1353-ZE 48Px1-705m
(zbývající obsazení kabelu 5802)
P1355-ZE 48Px1-705m
(zbývající obsazení kabelu 5834)
P2351-ZE 48Px1-705m
(zbývající obsazení kabelů 5126 a 5810)
P2355-ZE 48Px1-705m
(zbývající obsazení kabelu 5102 + rezerva)
P2357-ZE 48Px1-705m
(zbývající obsazení kabelů PočN 3150 a 4164)
P4355-ZE 30Px1-705m
(zbývající obsazení kabelů PočN 3150 a 4164)
P3150.2-ZE 61Px1-260m
3150-61P
(PočN)
P4164.2-ZE 48Px1-260m
4164-61P
(PočN)

provizorní kabely mezi RM Beroun os.n. a ŠM2 / St.1 budou vedeny mimo oblast prací SP6 ke KS11, dále kabelovodem a přes SÚ1 provizorním klemem do místnosti kabelových závěrů RM Beroun os.n., kde nahradí stávající; většina kabelů je z důvodu kapacity kabelovodu přepojována v KS11 a v SÚ1

PROVIZORNÍ NAPÁJENÍ
Z MÍSTNÍ SÍTĚ (ZA St.6);
ŘEŠÍ SO ELEKTRO

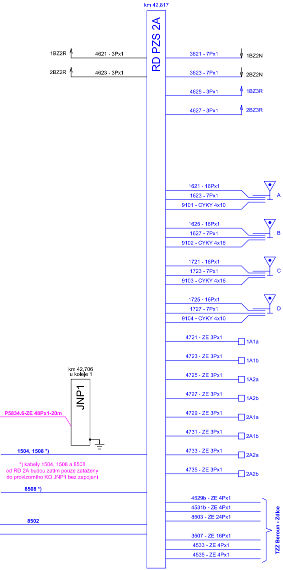
km 42,817
RD PZS 2A
1BZ2R
4621 - 3Px1
2BZ2R
4623 - 3Px1
3621 - 7Px1
1BZ2N
3623 - 7Px1
2BZ2N
4625 - 3Px1
1BZ3R
4627 - 3Px1
2BZ3R
1621 - 16Px1
1623 - 7Px1
9101 - CYKY 4x10
A
1625 - 16Px1
1627 - 7Px1
9102 - CYKY 4x16
B
1721 - 16Px1
1723 - 7Px1
9103 - CYKY 4x16
C
1725 - 16Px1
1727 - 7Px1
9104 - CYKY 4x10
D
4721 - ZE 3Px1
1A1a
4723 - ZE 3Px1
1A1b
4725 - ZE 3Px1
1A2a
4727 - ZE 3Px1
1A2b
4729 - ZE 3Px1
2A1a
4731 - ZE 3Px1
2A1b
4733 - ZE 3Px1
2A2a
4735 - ZE 3Px1
2A2b
4529b - ZE 4Px1
4531b - ZE 4Px1
8503 - ZE 24Px1
3507 - ZE 16Px1
4533 - ZE 4Px1
4535 - ZE 4Px1
TZZ Beroun - Zdice
km 42,706
u koleje 1
JNP1
P5834.6-ZE 48Px1-20m
1504, 1508 *)
8508 *)
8502

*) kabely 1504, 1508 a 8508
od RD 2A budou zatím pouze zataženy
do provizorního KO JNP1 bez zapojení

LEGENDA:

TZE - kabely TCEKPFLEZE
bez označení - kabely TCEKPFLEY
x) sdružené žíly

Kovové obaly kabelů TCEKPFLEZE
se uzemní (DC pouze jeden konec).

—	PROVOZOVANÝ KABEL (DŘÍVE POLOŽENÝ)
—	DEFINITIVNÍ KABEL (POLOŽENÝ V POSTUPU)
—	PROVIZORNÍ KABEL (POLOŽENÝ V POSTUPU)
—	DEFINITIVNÍ KABEL (DŘÍVE POLOŽENÝ)
—	PROVIZORNÍ KABEL (DŘÍVE POLOŽENÝ)
—	DEMONTÁŽ V POSTUPU (POKUD BYLY KABELY POLOŽENY)

STÁVAJÍCÍ STAV PŘEVZAT
Z PODKLADŮ OŘ PRAHA, SSZT

ČISTOPIS DOKUMENTACE 11/2015

Změna:	Název změny:	Datum:	Provedl:	Podpis:

Investor, objednatel:
Správa železniční dopravní cesty, státní organizace
Dlážděná 1003/7
110 00 Praha 1

Kontaktní adresa:
Správa železniční dopravní cesty, s.o.
Stavební správa západ
Sokolovská 278/1955,
190 00 Praha 9

Zhotovitel části dokumentace:
SUDOP PRAHA a.s.
Olšanská 1a, 130 80 Praha 3
tel.: +420 267 094 111
fax: +420 224 230 316
e-mail: praha@sudop.cz

METROPROJEKT Praha a.s.
nám. I. P. Pavlova 2/1786
120 00 Praha 2
generální ředitel: Ing. David Krása
tel.: +420 296 154 105
www.metroprojekt.cz
Info@metroprojekt.cz

Souprava číslo:

HIP: Ing. Jaroslav Janeček
tel.: +420 296 154 302
Podpis:
Stupeň: PS (DSP)

Název a účel díla:
Optimalizace trati Beroun (včetně) - Králův Dvůr

Zpracovatelský útvar:
250 - Projektové středisko
Hradec Králové
tel.: +420 498 655 939

Vedoucí útvaru: Ing. Pavel Horáček
Podpis:

Název části díla:
TECHNOLOGICKÁ ČÁST
ŽELEZNIČNÍ ZABEZPEČOVACÍ ZAŘÍZENÍ
PS 13-21-01 BEROUN-STANIČNÍ ZAB.ZAŘ.

D
D.1
D.1.1

Odpovědný projektant: Ing. Petr Vrábel
Podpis:
Vypracoval: Ing. Jaroslav Dytrych
Podpis:
Skart. znak: V20/2035
Datum: 11/2015
Počet formátů: 20x A4
Měřítko: -

Název přílohy:
ČÁST B - PROVIZORNÍ ZZ
Schéma páteřních kabelů - po SP 5, zač. SP 6

Změna: 000
Číslo příl.: 0861

IČD:	14	6380	004	01	01	02